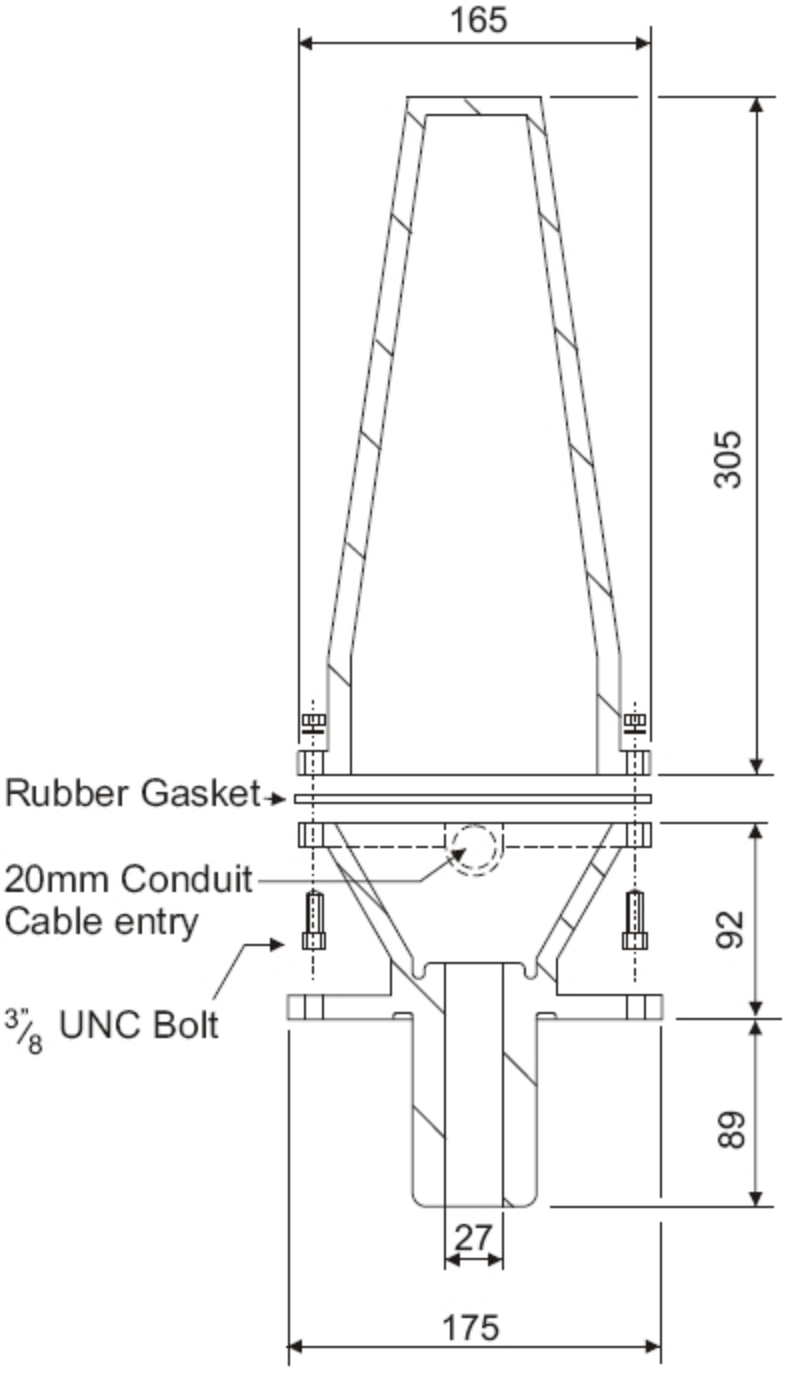
165
305
Rubber Gasket
20mm Conduit
Cable entry
3"/8 UNC Bolt
92
89
27
175